Ohýbací segmenty a smýkadla

Příslušenství pro REMS Curvo 50, REMS Curvo, REMS Curvo 22 V a REMS Sinus

Ohýbací segmenty a smýkadla 180°, pevné v tvaru i tlaku, z velmi pevného, vysoce kluzného polyamidu nebo hliníku, zpevněného skelným vláknem, popř. ohýbací segmenty 90° (Ø 21,3 R 103, Ø 26,9 R 102, Ø 33,7 R 100, Ø 35 R 100, Ø 42 R 140, Ø 42,4 R 140, Ø 50 R 135, Ø 1" R 100, Ø 1¼" R 140) pro REMS Curvo 50 z tvárné litiny. Optimální sladění ohýbacích segmentů a smýkadel zaručuje materiálu vyhovující ohýbání bez tvorby trhlin a vrásek. Stupnice úhlů na každém ohýbacím segmentu a označení na každém smýkadle pro přesné ohýbání. Rychlá výměna ohýbacích segmentů a smýkadel.

www.nipo.cz
NIPO
www.nipo.sk

Ohýbací segment a smýkadlo pro trubky Ø mm/palce	R mm	X mm 90°	X mm 45°	Materiál ohýbacího segmentu	REMS Sinus									REMS Curvo									REMS Curvo 22 V									REMS Curvo 50									Obj.č.	Kč
					Cu	Cu-U	St 10312	St 10305-U	St 10305	St 10255	St 50086	V		Cu	Cu 12735	Cu-U	St 10312	St 10305-U	St 10305	St 10255	St 50086	V	Cu	Cu 12735	Cu-U	St 10312	St 10305-U	St 10305	St 10255	St 50086	V	Cu	Cu 12735	Cu-U	St 10312	St 1127	St 10305-U	St 10305	St 10255	St 50086	V		
10	40	45	20	P	●				●					●					●					●					●				▲					▲				581400	**5 220,00**
12	45	49	22	P	●		●		●					●			●		●					●			●		●				▲			▲		▲				581410	**3 940,00**
14, 10 U, ¼" (DN 6)	50	53	23	P	●	●			●			●	●	●		●			●	●		●	●		●			●	●		●	▲		▲			▲	▲		▲	581420	**3 820,00**
15, 12 U	55	56	25	P	●		●	●	●					●			●	●	●				●			●	●	●				▲			▲		▲	▲			581430	**4 270,00**
16, 12 U	60	62	28	P	●	●			●		●	●	●	●		●			●		●	●	●		●			●		●	●	▲		▲			▲		▲	▲	581440	**4 290,00**
17, 15 U	56	60	27	P				●				●						●				●					●				●						▲			▲	581110	**5 250,00**
18, 14 U, 15 U, ⅜" (DN 10)	70	75	33	P	●	●	●		●			●	●		●	●		●	●		●	●	●		●		●	●		●	●	▲		▲	▲		▲	▲		▲	581450	**4 320,00**
20, 16 U, 18 U	75	80	36	P	●	●		●			●	●	●		●		●			●	●	●	●		●			●		●	●	▲		▲			▲		▲	▲	581080	**6 870,00**
21,3, ½" (s = 1,6/2,0/2,6)	103	110	50	S																																■		■			581480	**15 520,00**
22, 18 U, ½" (DN 15)	77	81	36	A	●	●			●				●		●	●		●	●				●		●	●		●	●			▲		▲	▲		▲	▲			581460	**5 140,00**
22, 18 U, ½" (DN 15)	88	91	41	P									●		●	●		●					●		●	●		●				▲		▲	▲		▲				581470	**7 540,00**
24, 22 U	75	85	38	P									●				●						●				●					▲					▲				581130	**8 340,00**
25	98	103	46	P								●	●					●		●	●		●					●		●	●	▲					▲		▲	▲	581180	**9 190,00**
26	98	108	49	A								●						●			●							●			●							▲			▲	581270	**12 670,00**
26,9, ¾" (s = 1,6/2,0/2,6)	102	108	49	S																																■		■			581490	**17 320,00**
28[1]	102[3]	108	49	P									●										●									▲									581070	**8 040,00**
28, ¾" (DN 20)[2]	102	110	50	A									●			●		●	●				●			●		●	●			▲			▲		▲	▲			581260	**12 390,00**
28, ¾" (DN 20)[2]	114	120	54	A									●			●		●	●				●			●		●	●			▲			▲		▲	▲			581310	**10 740,00**
30, 28 U	98	105	47	P									●				●										●					▲					▲				581150	**10 120,00**
32	98	110	50	P								●									●										●									▲	581280	**9 820,00**
32	114	121	54	A									●							●	●										●	▲							▲	▲	581320	**12 670,00**
1" (DN 25)	100	105	47	S																																		■			581520	**14 400,00**
33,7, 1" (s = 1,6/2,0/2,6)	100	105	47	S																																■		■			581520	**14 400,00**
35	100	105	47	S																												■			■			■			581500	**14 400,00**
35	140	150	68	A									●																			▲			▲						581350	**16 920,00**
40	140	148	67	A																	●										●									▲	581330	**17 040,00**
42	140	155	70	S																												■			■			■			581510	**15 390,00**
1¼" (DN 32)	140	150	68	S																																		■			581530	**14 970,00**
42,4, 1¼" (s = 2,0/2,6)	140	150	68	S																																■		■			581530	**14 970,00**
50	135	143	64	S																																				■	581540	**20 220,00**
⅜" (9,5 mm)	43	48	22	P	●								●	●									●	●								▲	▲									581200	**6 600,00**
½" (12,7 mm)	52	60	27	P	●								●	●									●	●								▲	▲									581210	**6 300,00**
⅝" (15,9 mm)	63	70	32	P	●								●	●									●	●								▲	▲									581220	**7 090,00**
¾" (19,1 mm)	75	82	37	P	●								●	●									●	●								▲	▲									581230	**8 440,00**
⅞" (22,2 mm)	98	107	48	P	●								●	●									●	●								▲	▲									581240	**9 870,00**
1" (25,4 mm)	101	112	50	A									●										●									▲										581360R	**12 870,00**
1" (25,4 mm)	101	112	50	P									●										●									▲										581370	**9 790,00**
1⅛" (28,6 mm)	102	110	44	A									●	●									●	●								▲	▲									581260	**12 390,00**
1⅛" (28,6 mm)	115	117	53	A									●										●									▲										581380	**10 740,00**
1¼" (31,8 mm)	114	123	55	A									●																			▲	▲									581320	**12 670,00**
1¼" (31,8 mm)	133	145	65	A									●																			▲										581390	**17 890,00**
1⅜" (34,9 mm)	100	105	47	S																													■									581500	**14 400,00**
1⅜" (34,9 mm)	140	150	68	A									●	●																		▲	▲									581350	**16 920,00**
1⅝" (41,3 mm)	140	155	70	S																												■	■									581510	**15 390,00**

R mm	poloměr ohybu mm neutrální osy oblouku (DVGW GW 392)
X mm	Korekturní míra v mm pro oblouk 90° popř. 45°
s mm	tloušťka stěny
1)	tvrdé, polotvrdé, měkké měděné trubky, i tenkostěnné, EN 1057
2)	tvrdé měděné trubky EN 1057
3)	Podle pracovního listu DVGW GW 392 pro tvrdé a polotvrdé měděné trubky Ø 28 mm. Je potřebný minimální poloměr ohýbání 114 mm. Tloušťka stěny ≥ 0,9 mm.
▲	Zapotřebí je čtyřhranný unašeč 10 – 40, podpěra 10 – 40 (obj.č. 582120).
■	Zapotřebí je čtyřhranný unašeč 35 – 50, podpěra 35 – 50 (obj.č. 582110).
Cu:	tvrdé, polotvrdé, měkké měděné trubky, i tenkostěnné, EN 1057
Cu 12735:	Měděné trubky K65 pro chladicí a klimatizační techniku podle EN 12735-1, EN 12449
St 10312:	nerezavějící ocelové trubky s obsahem niklu systémů s lisovanými tvarovkami EN 10312, řada 2, EN 10088, EN 10217-7
St 1127:	nerezavějící ocelové trubky EN ISO 1127, EN 10217-7
St 10305-U:	opláštěné měkké trubky z C-oceli systémů s lisovanými tvarovkami EN 10305-3
St 10305:	měkké přesné ocelové trubky EN 10305-1, EN 10305-2, EN 10305-3, trubky z uhlíkové oceli EN 10305-3
St 10255:	ocelové trubky (závitové trubky) EN 10255
St 50086:	elektroinstalační trubky EN 50086
U:	opláštěné
V:	vrstvené trubky systémů s lisovanými tvarovkami
P:	Ohýbací segment z polyamidu zesíleného skleněnými vlákny
A:	Ohýbací segment z hliníku
S:	Ohýbací segment z litiny s kuličkovým grafitem

Ohýbání na míru

Má-li oblouk ležet na určitém místě trubky, je nutno dle velikosti trubky provést délkovou korekturu. Pro oblouk o 90°, popř. 45°, je nutné zohlednit korekturní míru X uvedenou na obr. 1. Má-li mít např. u trubky velikosti 22 rozměr L= 400 mm a má-li se utvořit oblouk s poloměrem ohybu 77 mm, pak je třeba označení na trubku nanést u 319 mm. Tuto čáru je pak třeba, jak ukazuje Fig. 1, nastavit na nulovou značku ohýbacího segmentu.

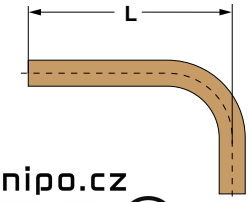

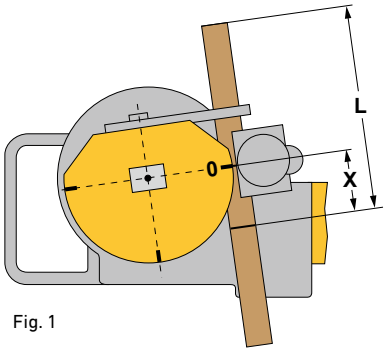

Fig. 1

www.nipo.cz
NIPO
www.nipo.sk